Zapytanie ofertowe dla dostaw sektorowych

poniżej kwot określonych w wewnętrznym Regulaminie udzielania zamówień przez Spółkę Wodociągi Zachodniopomorskie w Goleniowie.

Znak sprawy WOZ/ZP/U/1/2015

I.ZAMAWIAJĄCY

Wodociągi Zachodniopomorskie Sp. z o. o. w Goleniowie
ul. I Brygady Legionów 8-10
72-100 Goleniów
NIP 856 00 00 703, REGON 812524393
tel. +48 (91) 418 44 31
fax: +48 (91) 418 24 54
email: biuro@woz.pl

II.TRYB UDZIELENIA ZAMÓWIENIA

1.Postępowanie o udzielnie niniejszego zamówienia prowadzone jest w trybie zapytania ofertowego.
2.Do niniejszego postępowania nie mają zastosowania przepisy ustawy z dnia 29 stycznia 2004 r. Prawo zamówień publicznych (t.j. Dz. U z 2013 r., poz. 907 z późn. zm.).

III. OPIS PRZEDMIOTU ZAMÓWIENIA

1.Przedmiotem zamówienia jest dostawa leasingu nowego samochodu ciężarowego typu „hakowiec" z żurawiem przenośnym (przeładunkowym) i kontenerem, w ilości 1 sztuki, którego wartość brutto wynosi 820 545,30 PLN, uwzględniająca przeniesienie, bez dodatkowego świadczenia, jego własności po upływie oznaczonego czasu trwania leasingu, zwana dalej „przedmiotem zamówienia". Przedmiotem leasing będzie samochód dostarczony przez podmiot wyłonionego we wcześniej przeprowadzonym postępowaniu w trybie zapytania ofertowego (zwany w dalszej części umowy Dostawcą) na warunkach umowy stanowiącej załącznik nr 6 do niniejszego zapytania ofertowego.
2.Szczegółowy opis samochodu ciężarowego typu „hakowiec" z żurawiem przenośnym (przeładunkowym) i kontenerem, dane techniczne i wymagane wyposażenie zostały zawarte w Specyfikacji technicznej, stanowiącej załącznik nr 1 do niniejszego Zapytania Ofertowego.
3.Szczegółowy opis przedmiotu zamówienia, został zawarty w załącznik nr 2 do niniejszego Zapytania Ofertowego.
4.Wykonawca, którego oferta zostanie wybrana jako najkorzystniejsza w niniejszym postępowaniu obowiązany będzie zakupić samochód od Dostawcy oraz zawrzeć z Zamawiającym umowę na podstawie której samochód ten zostanie oddany w leasing.
5.Po wyborze oferty Wykonawcy zostanie zawarta pomiędzy nim a Zamawiającym umowa przedwstępna na podstawie której obie strony zobowiążą się zawrzeć umowy leasingu o której mowa powyżej w terminie wynikającym z dyspozycji pkt IV.

IV. TERMIN WYKONANIA ZAMÓWIENIA: podpisanie umowy leasingu w terminie do 14 dni od zaoferowania przez Dostawcę przedmiotu leasing do nabycia Wykonawcy

Czas trwania umowy leasingu: 36 miesięcy od dnia protokólarnego przekazania przedmiotu leasingu.

V. TERMIN ZWIĄZANIA WYKONAWCY OFERTĄ: ***30 dni od ostatecznego terminu składania ofert.***

VI. WARUNKI UDZIAŁU W POSTĘPOWANIU ORAZ DOKUMENTY JAKIE NALEŻY ZŁOŻYĆ WRAZ Z OFERTĄ:

1.O udzielenie zamówienia **mogą ubiegać się Wykonawcy**, którzy spełniają warunki, dotyczące:
a)posiadania uprawnień do wykonywania określonej działalności lub czynności, jeżeli przepisy prawa nakładają obowiązek ich posiadania;
b)posiadania wiedzy i doświadczenia;
c)dysponowania odpowiednim potencjałem technicznym oraz osobami zdolnymi do wykonania zamówienia, które będą uczestniczyć w wykonywaniu zamówienia;
d)sytuacji ekonomicznej i finansowej.

1. O udzielenie zamówienia mogą się ubiegać Wykonawcy, którzy nie są powiązani kapitałowo i osobowo z Zamawiającym. Przez powiązania o których mowa powyżej rozumie się wzajemne powiązania między Zamawiającym a Wykonawcą, polegające w szczególności na:
a)uczestniczeniu w spółce, jako wspólnik spółki cywilnej lub spółki osobowej;
b)pełnieniu funkcji członka organu nadzorczego lub zarządzającego, prokurenta, pełnomocnika;
c)pozostawaniu w takim stosunku prawnym lub faktycznym, który może budzić uzasadnione wątpliwości, co do bezstronności w wyborze wykonawcy, w szczególności pozostawanie w związku małżeńskim, w stosunku pokrewieństwa lub powinowactwa w linii prostej, pokrewieństwa lub powinowactwa w linii bocznej do drugiego stopnia lub w stosunku przysposobienia, opieki lub kurateli.

1.Wraz z ofertą Wykonawca zobowiązany jest złożyć następujące dokumenty:
a)Formularz oferty (*załącznik nr 2 do niniejszego zapytania ofertowego)*,
b)Oświadczenie o spełnianiu warunków udziału w postępowaniu *(załącznik nr 3 do niniejszego zapytania ofertowego),*
c)Oświadczenie o braku powiązań kapitałowych *(załącznik nr 4 do niniejszego zapytania ofertowego)*
d)Aktualny odpisu z właściwego rejestru lub z centralnej ewidencji i informacji o działalności gospodarczej, wystawiony nie wcześniej niż 6 miesięcy przed upływem terminu składania ofert.
e)Proponowane warunki leasingu, zgodne z minimalnymi wymogami określonymi w załączniku nr 2 – *Szczegółowy opis przedmiotu zamówienia.*
Uwaga: Jeżeli z przedstawionych dokumentów wynika, że osoba, która podpisała ofertę nie jest uprawniona do reprezentacji Wykonawcy w obrocie gospodarczym, do oferty załączyć należy także dokument pełnomocnictwa.

VIII. KRYTERIA OCENY OFERT

Oferty oceniane będą według poniższych kryteriów oceny ofert:

Kryterium	Waga kryterium	Max. ilość punktów jaką może uzyskać oferta za dane kryterium
Cena	90%	90 pkt
Termin dostawy (rozumiany jako termin zawarcia umowy leasingu)	10%	10 pkt

Zasady oceny kryterium „Cena "
Kryterium ceny zostanie obliczone według następującego wzoru:

(Cena najniższej oferty / Cena badanej oferty) × 90 = liczba punktów za kryterium "cena".

Ilość punktów uzyskanych w ramach kryterium „Cena" jest maksymalną ilością punktów zdobytych przez danego Wykonawcę w tym kryterium i maksymalnie wynosi 90 pkt.

Zasady oceny kryterium „Termin dostawy"
Kryterium „termin dostawy" zostanie obliczony według następującego wzoru:
- do 14 dni od zaoferowania przez Dostawcę przedmiotu leasing do nabycia Wykonawcy - 0 pkt (maksymalny termin)
- do 7 dni od zaoferowania przez Dostawcę przedmiotu leasing do nabycia Wykonawcy- 10 pkt (minimalny termin).

Ilość punktów uzyskanych w ramach kryterium „Termin dostawy" jest maksymalną ilością punktów zdobytych przez danego Wykonawcę w tym kryterium i maksymalnie wynosi 10 pkt.
UWAGA: Wykonawca obowiązany jest podać w ofercie termin dostawy, tj. termin zawarcia umowy leasingu . W przypadku braku podania przez Wykonawcę w ofercie terminu realizacji zamówienia uznaje się, że Wykonawca zaoferował maksymalny termin wykonania zamówienia tj. do 14 dni od **zaoferowania przez Dostawcę przedmiotu leasing do nabycia Wykonawcy. Wykonawca może zaproponować termin dostawy jedynie w pełnych dniach i w przedziałach wskazanych powyżej.**
Za najkorzystniejszą zostanie uznana oferta z największą liczba punktów przyznanych w obu kryteriach.

IX. OPIS SPOSOBU PRZYGOTOWYWANIA OFERT/INFORMACJE OGÓLNE:

1.Ofertę sporządza się w **języku polskim**, przy użyciu formularza stanowiącego załącznik **nr 3** do niniejszego zapytania ofertowego. Wykonawca ma prawo złożyć tylko jedną ofertę. Na ofertę składają się wszystkie dokumenty i załączniki wymagane zapisami niniejszego zapytania
2.Dokumenty tworzące ofertę muszą być podpisane przez osoby upoważnione do składania oświadczeń woli w imieniu Wykonawcy. Upoważnienie do ich podpisania musi być dołączone do oferty, o ile nie wynika ono z innych dokumentów załączonych przez Wykonawcę.
3.Do formularza dołączyć należy prawidłowo wypełnione wszystkie dokumenty, załączniki i oświadczenia wymienione w rozdziale VI niniejszego Zapytania Ofertowego.
4.Oferta winna być złożona przed upływem terminu składania ofert.
5.Ocena zgodności ofert z wymaganiami Zamawiającego przeprowadzona zostanie na podstawie analizy dokumentów i materiałów przedstawionych przez Wykonawcę.
6.W przypadku braku lub błędów w zakresie treści dokumentów i oświadczeń, Zamawiający ma prawo wezwać do ich uzupełnienia lub wyjaśnienia.
7.Zamawiający wykluczy z postępowania Wykonawców, którzy nie spełniają warunków udziału w postępowaniu oraz nie spełniają wymagań określonych w niniejszym Zapytaniu Ofertowym.
8.Ofertę Wykonawcy wykluczonego z postępowania uznaje się za odrzuconą.
9.Zamawiający dokonuje wyboru oferty najkorzystniejszej, spełniającej wszystkie warunki i wymagania określone w Zapytaniu Ofertowym.
10.Zamawiający zastrzega sobie prawo podjęcia negocjacji w zakresie ceny ze wszystkimi wykonawcami, którzy nie zostali wykluczeni z postępowania.
11.W przypadku otrzymania przez Zamawiającego co najmniej dwóch takich samych ofert (uniemożliwiając tym samym wybór oferty najkorzystniejszej), Zamawiający wezwie tych wykonawców do złożenia ofert dodatkowych, spośród których zostanie wybrana oferta najkorzystniejsza.
12.Zamawiający zastrzega sobie prawo unieważnienia niniejszego postępowania bez podania przyczyny.
13.Zamawiający nie dopuszcza składania ofert częściowych.
14.Wykonawcy uczestniczą w postępowaniu ofertowym na własne ryzyko i koszt, nie przysługują im żadne roszczenia z tytułu unieważnienia postępowania.

X. OPIS SPOSOBU OBLICZANIA CENY:

1.Wykonawca podaje łączną cenę oferty liczbowo w kwocie brutto, obliczoną jako sumę wartości 36 równych rat leasingowych, na formularzu (ofercie Wykonawcy), stanowiącym załącznik nr 3 do niniejszego zapytania ofertowego.
2.Łączna cena podana w ofercie (brutto) obejmuje wszystkie koszty, upusty i opłaty jakie powstaną w związku z wykonaniem zamówienia, w tym pełne ubezpieczenie komunikacyjne w zakresie (AC, OC, Assiestance w ruchu krajowym pojazdów, NWW) przez cały okres objęty umową, podatek od towarów i usług VAT.
3.Wartość cenową należy podać w złotych polskich cyfrą – z dokładnością do dwóch miejsc po przecinku oraz słownie.
4.Wszelkie rozliczenia pomiędzy Zamawiającym a Wykonawcą odbywać się będą w złotych polskich.
5.Kryterium ceny obliczone będzie według wzoru opisanego dokładnie w punkcie VIII niniejszego zapytania.
6.Jeżeli Wykonawcy złożą oferty, których wybór prowadziłby do powstania obowiązku podatkowego, Zamawiającego zgodnie z przepisami o podatku od towarów i usług w zakresie dotyczącym wewnątrzwspólnotowego nabycia towarów w celu dokonania oceny ofert doliczy do przedstawionej w niej ceny podatek od towarów i usług, który miałby obowiązek ponieść zgodnie

z obowiązującymi przepisami.
7.Cena brutto określona w ofercie Wykonawcy stanowi wartość wynagrodzenia umownego.

IX. MIEJSCE ORAZ TERMIN SKŁADANIA OFERTY:

1.**Ofertę należy złożyć w nieprzekraczalnym terminie do dnia 19.06.2015 r. do godz. 12:00, w formie elektronicznej (w postaci zeskanowanej wersji pisemnej) na adres e-mail: zp@woz.pl**
2.Oferty złożone po terminie nie będą rozpatrywane
3.Oferent może przed upływem terminu składania ofert zmienić lub wycofać swoją ofertę.
4.Wszelkie zmiany terminów dokonane przez Zamawiającego do czasu składania ofert wymagają od Wykonawcy aktualizacji zapisów niniejszego rozdziału.

X. INFORMACJE DOTYCZĄCE WYBORU NAJKORZYSTNIEJSZEJ OFERTY

1. O wyborze najkorzystniejszej oferty Zamawiający zawiadomi Wykonawców za pośrednictwem strony internetowej znajdującej się pod adresem: www.woz.pl. Niezwłocznie po wyborze najkorzystniejszej oferty, Zamawiający zawiadomi wszystkich Wykonawców, którzy ubiegali się o udzielenie zamówienia.
2. W toku badania i oceny ofert Zamawiający może żądać od Wykonawców wyjaśnień dotyczących oświadczeń i dokumentów, a także treści złożonych ofert.
3. Nie złożenie przez wezwanego Wykonawcę wymaganych oświadczeń i dokumentów, w terminie wskazanym przez Zamawiającego, skutkować będzie wykluczeniem tego Wykonawcy z postępowania.

XI. INFORMACJE O SPOSOBIE POROZUMIEWANIA SIĘ ZAMAWIAJĄCEGO Z WYKONAWCAMI ORAZ PRZEKAZYWANIA OŚWIADCZEŃ I DOKUMENTÓW

1. Zapytanie ofertowe zamieszczono na stronie: www.woz.pl
2. Wszelkie oświadczenia, wnioski, zawiadomienia oraz informacje Zamawiający i Wykonawcy mogą przekazywać pisemnie, za pomocą faksu lub drogą elektroniczną.
3. Osobami uprawnionymi do kontaktowania się z Wykonawcami udzielania wyjaśnień dotyczących postępowania w powyższej sprawie jest:
a)**Specjalista ds zamówień Publicznych - Monika Brdoń**; tel. (91) 418 44 31 wew. 139; fax. (91) 418 24 54, e-mail: zp@woz.pl;
1.Wykonawca może zwrócić się do Zamawiającego o wyjaśnienie warunków udzielenia zamówienia w godzinach pracy Zamawiającego: od poniedziałku do piątku w godz. 7:00 – 15:00

XII. INFORMACJE O FORMALNOŚCIACH.

1.Zamawiający zawrze umowę z wybranym Wykonawcą po przekazaniu zawiadomienia o wyborze Wykonawcy, ale nie później niż w terminie związania ofertą. Zawarcie umowy z wybranym Wykonawcą jest możliwe także po upływie terminu związania ofertą, o ile Wykonawca wyrazi na to zgodę i jego oferta złożona w postępowaniu będzie aktualna.
2.Jeżeli Wykonawca, którego oferta została wybrana uchyli się od zawarcia umowy, Zamawiający wybierze kolejną ofertę najkorzystniejszą spośród złożonych ofert, bez przeprowadzania ich ponownej oceny.
3.Do prowadzonego postępowania nie przysługują Wykonawcom środki ochrony prawnej określone w przepisach Ustawy Prawo zamówień publicznych.
4.Niniejsze postępowania prowadzone jest na zasadach opartych na wewnętrznych uregulowaniach organizacyjnych Zamawiającego. Nie mają tu zastosowania przepisy Ustawy Prawo zamówień publicznych.

XIII. INFORMACJE DOTYCZĄCE PODPISANIA UMOWY:

Zawarcie umowy na realizację przedmiotu zamówienia nastąpi w siedzibie Zamawiającego, w sposób ustalony indywidualnie z Wykonawcą, który złoży ofertę najkorzystniejszą pod względem kryteriów oceny ofert.

Załączniki:

1.Załącznik nr 1 – Specyfikacja techniczna samochodu ciężarowego typu „hakowiec" z żurawiem przenośnym (przeładunkowym) i kontenerem
2.Załącznik nr 2 – Opis przedmiotu zamówienia
3.Załącznik nr 3 - Formularz ofertowy
4.Załącznik nr 4 - Oświadczenie Wykonawcy o spełnienie warunków udziału
5.Załącznik nr 5 - Oświadczenie Wykonawcy o braku powiązań kapitałowych
6.Załącznik nr 6 – Projekt umowy dostawy samochodu ciężarowego typu „hakowiec" z żurawiem przenośnym (przeładunkowym) i kontenerem.

PREZES ZARZĄDU
mgr Artur Krasiński

ZAŁĄCZNIK NR 1

MAN Truck & Bus Polska Sp. z o.o.

Opis pojazdu

Dane podstawowe pojazdu

Opis wariantu	TGS 26.400 6X4 BB
Nr pojazdu podstawowego	L26SSG13
Norma emisji spalin	EURO6
Rodzaj pojazdu	Podwozie samochodu ciężarowego
Kabina kierowcy	Kabina M - średnio długa
Rozstaw osi	5100 mm
Zwis	2750 mm
Układ kierowniczy	Lewostronny

Dopuszczalna masa

	NATZU	TECHN	TECH+
Masa całkowita	26000 Kg	26000 Kg	26000 Kg
Masa całkowita zestawu	40000 Kg	44000 Kg	44000 Kg
Oś przednia	8000 Kg	9000 Kg	9000 Kg
Oś tylna	9500 Kg	13000 Kg	13000 Kg
Oś tylna 2	9500 Kg	13000 Kg	13000 Kg

Legenda

NATZU : Krajowa dopuszczalna masa całkowita
TECHN : Masy dopuszczalne technicznie
TECH+ : Masy dopuszczalne technicznie wraz z obciążeniem dodatkowym do zastosowań specjalnych

6.

MAN Truck & Bus Polska Sp. z o.o.

Konfiguracja dla: TGS 26.400 6X4 BB / L26SSG13

Objaśnienie: ✓ = Wyposażenie

Silnik / Układ chłodzenia / Sprzęgło		
	✓ **Silnik D2676LF47 - 400 KM / 294 KW EURO6 SCR-1900 Nm (2100 z TopTorque) C-R nowy**	(018D6)
	✓ Chłodnica wody i chłodnica powietrza doładowującego, do 35° temperatury otoczenia	(027AN)
	✓ Wentylator ze sprzęgłem wiskotycznym	(116AE)
	✓ Elektroniczna regulacja silnika EDC	(118MA)
	✓ Filtr paliwa	(124AL)
	✓ Dodatkowy filtr paliwa podgrzewany/ separator wody	(124AT)
	✓ Podgrzewany filtr paliwa	(124EA)
	✓ **Przyłącze do zewnętrznego sterowania obrotami silnika**	(203EK)
	✓ Sprężarka powietrza 1-cyl. 360 ccm	(205AN)
	✓ Hamulec silnikowy (EVB)	(208AK)
	✓ Płomieniowe urządzenie rozruchowe	(210AA)
	✓ **Pojedyncza tarcza sprzęgła MFZ 430 wzmocniona**	(211FT)
	Opis Sprzęgło jednotarczowe MFZ 430 ze wzmocnioną okładziną sprzęgła zapewnia dłuższą żywotność Przeznaczone do zestawów o całkowitym ciężarze zestawu drogowego do 120 t (przy sporadycznym użyciu do 10% rocznego przebiegu, do 90 t bez ograniczeń; przestrzegać informacji o transporcie ciężkim!)	
	✓ Siatka ochronna przeciw owadom przed chłodnicą	(280EC)
	✓ Osłona miski olejowej	(33VAC)
	✓ Elektroniczny ogranicznik prędkości jazdy 89 km/h z tolerancją 1km/h	(345AU)
	✓ Tempomat	(345EA)
	✓ Międzynarodowa dokumentacja dopuszczenia do eksploatacji (COC)	(542DA)
	✓ Wyciszenie hałasu 80 dB (92/97EWG)	(542FC)
Układ dolotowy i wydechowy		
	✓ Zasysanie powietrza u góry z suchym filtrem powietrza	(201AS)
	✓ Wydech z boku po prawej stronie z wylotem podłogowym	(206KB)
Skrzynia biegów	✓ Skrzynia biegów ZF 16 S 222 DD	(022GH)
Przystawki odbioru mocy	✓ **PTO NH/4C bez kołnierza f=0,98/1,18 prawa leżąca**	(122QT)
Przednia oś / Przednie zawieszenie		
	✓ Przednia oś VOK-09 wygięta	(025MH)

✓ **Przednie zawieszenie paraboliczne 9,5 t** (026EF)

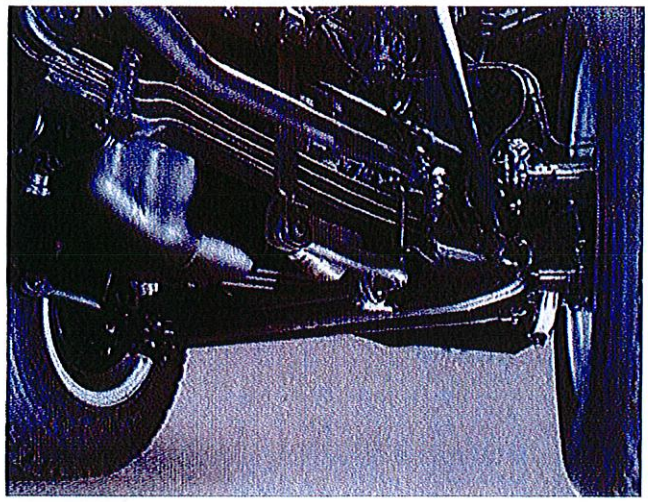

✓ Stabilizator przedniej osi (363AA)

Tylna os / Tylne zawieszenie

✓ **Tylne zawieszenie paraboliczne 13 t** (028EC)

✓ Oś podwójna (028PA)

✓ Oś tylna hipoidalna HYD-1370/HY-1350 (034NM)

✓ Blokada mechanizmu różnicowego tylnej osi (037AC)

✓ Odpowietrznik osi tylnej wyprowadzony do góry (227AC)

✓ **Stabilizator na tylnych osiach dla kontenerów na rolkach** (362AG)

Przełożenie osi

✓ Oś hipoidalna, przełożenie i = 3,08 (035EX)

Tarcze kół

✓ Tarcze kół 10-otw. 11,75-22,5 do 1.przedniej osi TL (038GH)

✓ Tarcze kół 10-otw. 9,00-22,5 do 1.tylnej osi TL (038PG)

✓ Tarcze kół 10-otw. 9,00-22,5 do 2.tylnej osi TL (038RG)

- ✓ **Tylna ściana kabiny z 2 oknami przyciemnianymi środkowym i prawym** (381AS)
- ✓ **Szyba tylna osiatkowana** (382AA)

- ✓ Boczna szyba przyciemniana za słupkiem B (385AT)
- ✓ Dach otwierany mechanicznie (386AS)
- ✓ Lusterko krawężnikowe prawe (392AH)
- ✓ Lusterko przednie po stronie pasażera 'dojazdowe' (zgodne z EU) (392CL)
- ✓ Lusterka podgrzewane i elektyczne sterowane, lusterko szerokokątne podgrzewane (392CZ)
- ✓ Ramiona lusterek dla zabudowy 2500-2600 mm (392HA)
- ✓ Chlapacz - pochłaniacz (404AP)

Kabina wyposażenie wewnetrzne

- ✓ Pokrycie siedzenia standardowej jakości (058BA)
- ✓ Komfortowe siedzenie kierowcy z zawieszeniem pneumatycznym (058NH)
- ✓ Siedzenie pasażera statyczne z reg. wzdłużną i pochylenia oparcia (059NA)
- ✓ Obicie drzwi zmywalne (080AE)

✓ Dodatkowe ogrzewanie powietrzne EBERSPÄCHER D2 (153EX)

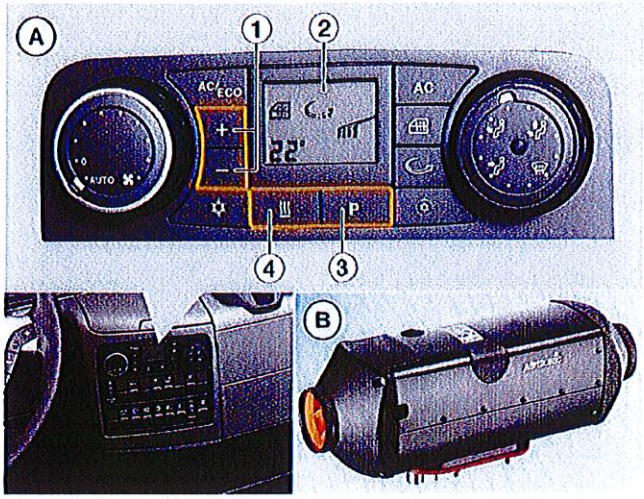

Opis

Ogrzewanie postojowe firmy Eberspächer typu Airtronic D2 to nagrzewnica powietrza zasilana olejem napędowym ze zbiornika pojazdu. Maksymalna wydajność grzewcza wynosi 2,2 kW. Wydajność grzewcza jest regulowana 4-stopniowo w zakresie 850 W-2.200 W, w zależności od zapotrzebowania na ciepło. W przypadku modeli TGS i TGX nastawianie temperatury w kabinie, czasów uruchomienia ogrzewania oraz natychmiastowego uruchomienia ogrzewania dodatkowego odbywa się za pomocą elementu obsługowego ogrzewania/klimatyzacji. Urządzenie grzejne znajduje się pod podłogą od strony pasażera w skrzyni ochronnej. Ciepłe powietrze rozprowadzane jest w kabinie kierowcy poprzez wywiewy umieszczone pod siedzeniami kierowcy i pasażera. Zużycie paliwa, w zależności od wydajności grzewczej, wynosi od ok. 0,10 do 0,28 l/h. Pobór mocy elektrycznej podczas pracy wynosi od 8 W do maks. 34 W. Ogrzewanie Airtronic D2 jest dopuszczone do stosowania w pojazdach przeznaczonych do przewozu ładunków niebezpiecznych ADR (brak funkcji nastawy za pomocą zegara), nie jest jednak dopuszczone dla trybu zasilania wyłącznie biodieslem. Możliwość diagnostyki za pomocą MANCATS.

Zalecenie do stosowania/komentarz:

Należy wziąć pod uwagę, że: - Ilustracja może odbiegać od stanu fabrycznego. - Ilustracja A: Obsługa dodatkowego ogrzewania powietrznego za pomocą modułu klimatyzacji na konsoli środkowej na desce rozdzielczej: (1) Przyciski do regulacji temperatury lub wartości programu, (2) wyświetlacz, (3) przycisk do programowania (tryb wprowadzania), (4) przycisk do włączania i wyłączania dodatkowego ogrzewania powietrznego. - Ilustracja B: Dodatkowe ogrzewanie powietrzne (ogrzewanie postojowe kabiny kierowcy) marki EBERSPÄCHER

✓ Klimatyzacja bezfreonowa AC R134A z automatyczną regulacją temperatury (153KC)

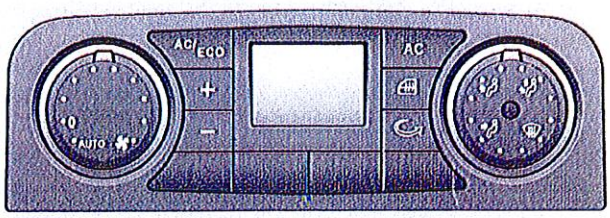

- ✓ Bez izolacji kabiny NORDIC (przeciw niskim temperaturom) dla kabin M,L i LX (159XS)
- ✓ Filtr przeciwpyłkowy (201FA)
- ✓ **Siedzenie środkowe z odchylanym oparciem i siedziskiem** (275AS)

- ✓ Podłokietnik siedzenia kierowcy (276AC)
- ✓ Lampka do czytania dla kierowcy (319AR)
- ✓ Bez materaca dla dolnej leżanki (376XH)
- ✓ Bez materaca dla górnej leżanki (376XK)
- ✓ Bez leżanki dla kabiny 'M' , 'C', 'DK' (376XL)
- ✓ Bez zasłony poprzecznej (381XC)
- ✓ Bez zasłony wokół kabiny (dla kabiny C, M) (381YA)
- ✓ Kontrolka niezapiętego pasa bezpieczeństwa po stronie kierowcy (384CD)
- ✓ Elektr. podnośniki szyb drzwi kierowcy i pasażera (387AF)
- ✓ Mechaniczna roleta przeciwsłoneczna szyby przedniej (388AH)
- ✓ Uchwyty z lewej i prawej strony (na słupkach 'B') (389AC)
- ✓ Uchwyty z lewej i prawej strony (na słupkach 'A') (389AD)
- ✓ Bez śmietniczki pomiędzy siedzeniami (390XN)
- ✓ Bez pojemnika izotermicznego (390XX)
- ✓ Wykładzina z tworzywa na podłogę i tunel silnika (538AE)

Wskaźniki

- ✓ Zestaw wskaźników km/h 'High-Line' (02AAE)
- ✓ Cyfrowy tachograf; prod. MAN (042DM)
- ✓ Fabryczna aktywacja tachografu – wstępna kalibracja. (142AF)
- ✓ MAN Tronic (komputer pokładowy) (325AA)
- ✓ Język 1 'Polski' dla wyświetlacza na tablicy wskaźników (325ES)
- ✓ Wskaźnik na zestawie wskaz dla danych eksploatacyjnych (339FP)

- ✓ **Akustyczny system ostrzegawczy włączonego biegu wstecznego na końcu ramy** (343AN)
- ✓ Wskaźnik ciśnienia doładowania (346CA)

Oświetlenie

- ✓ Regulacja zasięgu świateł (309AA)
- ✓ Światła główne halogenowe podwójne H7 dla ruchu prawostronnego (310EE)
- ✓ **2 reflektory robocze na dachu kabiny** (310FA)

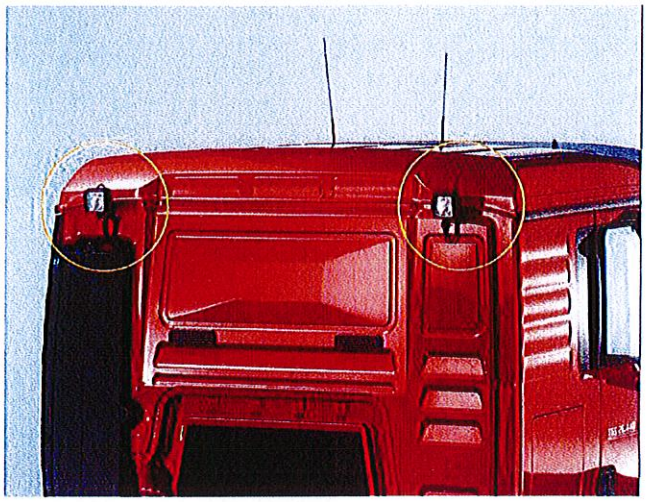

- ✓ Światła do jazdy dziennej (spełniające ECE R87) (310HB)
- ✓ Światła pozycyjne (318AA)
- ✓ Boczne światła obrysowe (318AK)
- ✓ **2 halogenowe lampy obrotowe na dachu kabiny kierowcy po lewej i prawej stronie** (352CF)

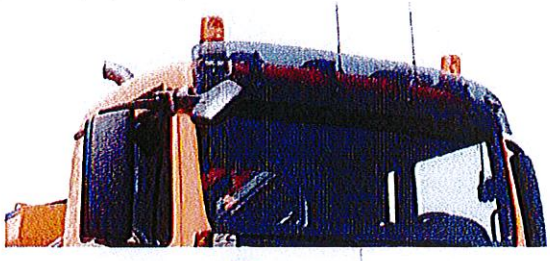

- ✓ Kolor świateł pozycyjnych żółty (352WS)

Radio

- ✓ Radio MAN BasicLine 24V (350NL)

MAN Truck & Bus Polska Sp. z o.o.

Układ elektryczny		
	✓ Sygnał dźwiękowy elektryczny dwutonowy	(324AC)
	✓ Gniazdo ABS przyczepy na końcu ramy	(326CK)
	✓ Gniazdo przyczepy na końcu ramy 24V 7+7-biegunowe	(326CW)
	✓ Gniazdo w kabinie 12V 2-bieg. i 24V 2-bieg.	(326FZ)
	✓ Mechaniczny wyłącznik główny akumulatorów	(327AF)
	✓ 2 akumulatory 12V 175Ah	(329CT)
	✓ Skrzynka akumulatorów 175Ah	(329ER)
	✓ Wskazówka dotycząca konserwacji — akumulatory „niewymagające konserwacji"	(329HC)
	✓ Generator prądu trójfazowego 28 V 120 A 3360 W Longlife Eco	(331CY)
	✓ Pakiet dla palących	(434CH)
Do pojazdów specjalnych		
	✓ **Okablowanie dla cysterny dla ADR**	(280AC)
	✓ **Wyposażenie do przewozu niebezpiecznych towarów ADR, typ AT**	(280BA)
Inne		
	✓ Instrukcja obsługi w języku polskim	(194AS)
	✓ Płyn niezamarzający do temp. -37 st.C	(373AE)
	✓ Fartuchy przeciwbłotne przednie	(400AH)
	✓ Błotniki z tworzywa sztucznego 3-częściowe z chlapaczami	(401CY)
	✓ Apteczka luzem	(405AC)
	✓ Trójkąt ostrzegawczy oryginalny luzem	(405AK)
	✓ Lampa ostrzegawcza luzem	(405AR)
	✓ **Podnośnik 25t**	(407AA)
	✓ 2 kliny pod koła	(411AF)
	✓ Ostateczna kalibr. tachografu cyfr. Klient powinien poinf. MAN Truck o nr.rej. i dacie pierwszej rejestr.	(PL530)
	✓ Gaśnica polska	(PL531)
	✓ Dywaniki	(PL536)
Wykonanie dla poszczególnych krajów		
	✓ **Parametryzacja branżowa dla hakowców i bramowców (sterowanie obrotami roboczymi)**	(119EK)
	✓ Wykonanie dla ruchu prawostronnego	(600AC)
Warianty ładowności		
	✓ Wysokość nad dachem kabiny kierowcy bez obciążenia do 4000 mm	(798LF)

Kolory

Podwozie	✓	9011 CZARNY GRAFIT RAL 9011	W
Koła	✓	9006 SREBRNE ALUM. AKRYL RAL 9006	N
Kabina	✓	9010 CZYSTY BIAŁY RAL 9010	N

Powyższe zestawienie zawiera

✓	Gwarancja całkowita na podwozie 12 miesięcy i dodatkowe 24 miesiące gwarancji na układ napędowy podwozia (w sumie gwarancja na układ napędowy wynosi 36 miesięcy).	ZLS01
✓	Transport do Zamawiającego	ZLT01

MAN Truck & Bus Polska Sp. z o.o.

Dostępne kabiny: L26SSG13 / TGS 26.400 6X4 BB

MAN

Kabina 'M' szerokość 2240mm, długość 1880mm

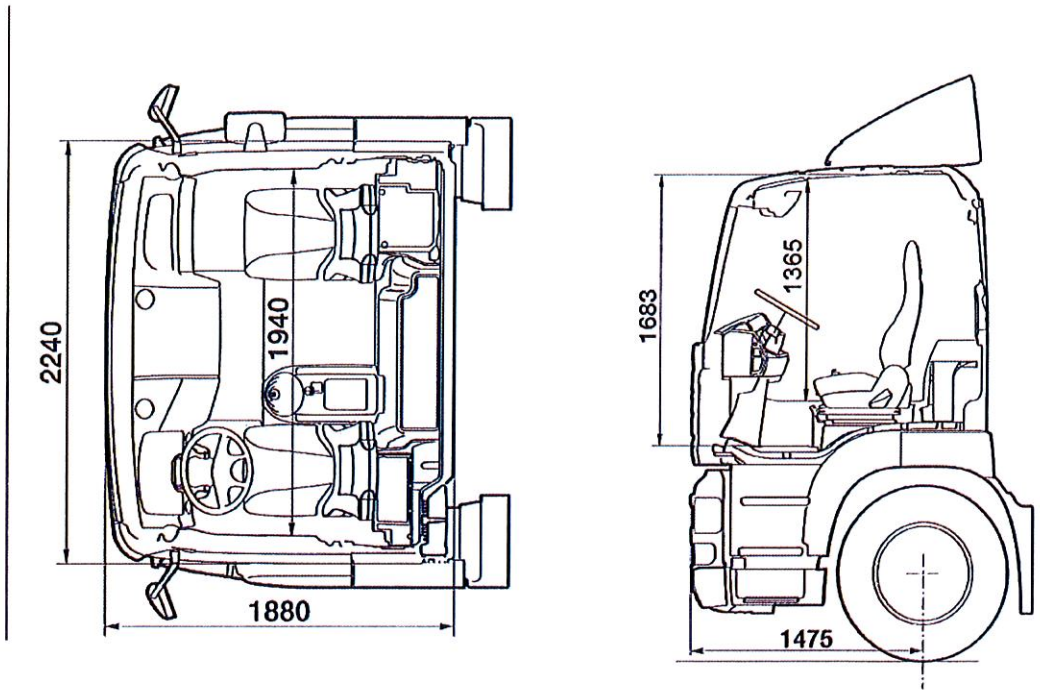

Proponowany żuraw spełnia wszystkie wymagania UE i posiada znak CE.

1. Standardowa kompletacja żurawia HIAB XS 144 B-3 DUO

Baza żurawia odlewana – większa żywotność

Nowoczesny, sześciofunkcyjny, zawór główny V91 FP – zapewniający precyzyjniejszą, w porównaniu z innymi stosowanymi rozdzielaczami, pracę żurawiem w każdych warunkach obciążenia. Zapewnia możliwość kojarzenia kilku ruchów żurawia jednocześnie przy zachowaniu proporcji dla wszystkich funkcji; zawór jest sterowany manualnie za pomocą dźwigni

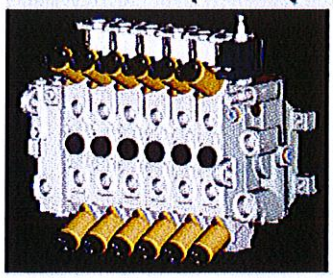

Trójpunktowy mostek – redukujący naprężenia przenoszone przez ramę pojazdu

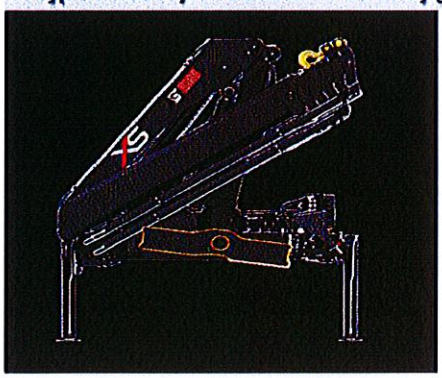

Wysokiej klasy elektroniczny system zabezpieczenia przed przeciążeniem i kontroli pracy żurawia SPACE 3000 z diagnozowaniem błędów, z interfejsem po obu stronach urządzenia

- Graficzna informacja stopnia obciążenia siłowników
- Sygnalizacja ostrzegawcza o osiągnięciu 90% udźwigu
- Awaryjny wyłącznik bezpieczeństwa
- Sygnalizator przeglądów
- Pamięć wewnętrzna pracy żurawia

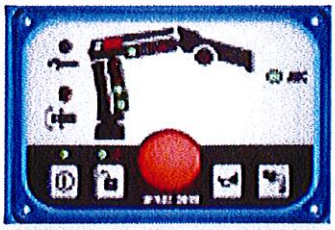

Czujnik informujący o nieprawidłowym złożeniu nóg podporowych do pozycji transportowej(pozwala uniknąć wypadków i uszkodzeń) zgodne z nową dyrektywą

Zamki hydrauliczne na wszystkich funkcjach pracy żurawia

Rozbudowany układ VSL, liniowy; **udźwig żurawia proporcjonalny do rozstawienia nóg podporowych**

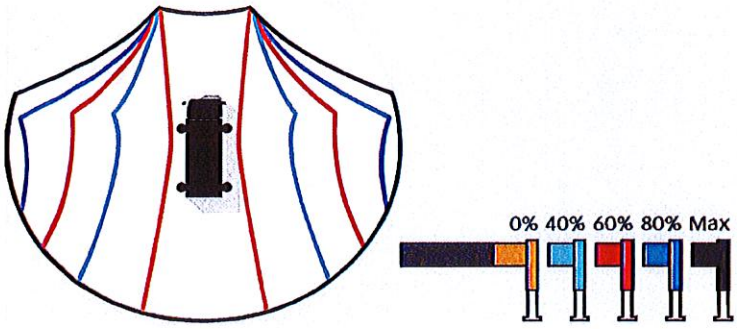

Siedzisko operatora ulokowane z prawej strony kolumny ze sterowaniem dźwigniami

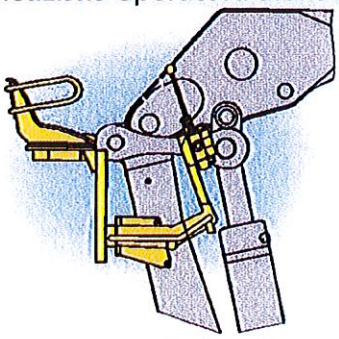

Podstawowa belka nóg podporowych rozsuwana hydraulicznie, średnia (4,5m)

Sterowanie z poziomu gruntu, krzyżowe

Zestaw montażowy

Zbiornik oleju o objętości rzeczywistej 175l z powrotnym filtrem oleju

Lampki diodowe zamontowane na nogach podporowych poprawiające widoczność żurawia podczas jego pracy oraz informujące o stanie obciążenia.

Żuraw dodatkowo wyposażony w:

Sterowanie podporami za pomocą dźwigni rozdzielacza dodatkowego 4F
Nogi podporowe długie (784 – 1444mm), składane ręcznie ze wspomagającym siłownikiem gazowym, wysuwane hydraulicznie
Talerzyki nóg podporowych uchylne
Dodatkowe ślizgi ramion hydraulicznych z możliwością kasowania luzów
Dodatkowe dwie funkcje hydrauliczne wraz z szybkozłączami standardowymi
Poziomice – 2 szt.

2. Parametry techniczne żurawia XS 144 D-3 DUO

Udźwig*
Udźwig max. 119 kNm / 12, 1tm
Udźwig max. 131 kNm / 13,4 tm (ADC)

3,2m –	4.400kg
4,5m –	3.100kg
6,3m –	2.200kg
8,3m –	1.600kg
10,3m –	1.280kg

**Podane wartości dotyczą udźwigu żurawia bez dodatkowego oprzyrządowania.*

ZAŁĄCZNIK NR 1

Wykres udźwigu

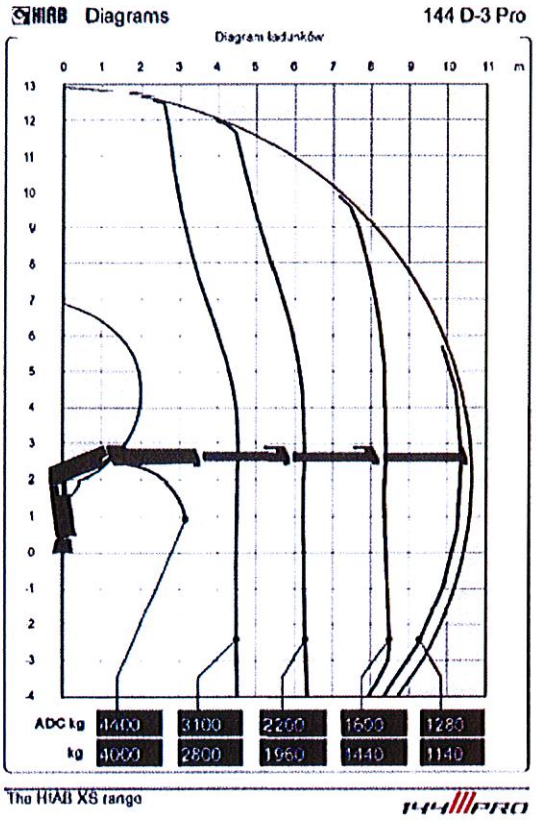

Wysięg

- max. wysięg hydraul.	10,5m
- hydraul. wysięg ramienia	5,9m
- wysokość podnoszenia ponad poziom zamontowania	12,5m

Waga

- waga urządzenia bazowego bez nóg podporowych:	ok. 1.830 kg
- waga zestawu podpór:	ok. 250 kg
- waga zestawu montażowego do ramy pojazdu:	ok. 60kg

Obrót

- kąt obrotu kolumny:	415°
- moment obrotowy brutto:	16,4kNm
- dop. Max. Kąt pochylenia przy pełnym udźwigu	5°
- prędkość obrotu żurawia	15 ° / s

Urządzenia hakowe MULTILIFT z rodziny XR 18 S .

Zastosowanie najnowocześniejszych rozwiązań technologicznych, popartych prawie 60-letnią tradycją i doświadczeniem, modułowa konstrukcja wraz z zastosowaniem najnowocześniejszych materiałów, futurystyczny wygląd i łatwość obsługi elementów sterowania, niespotykana szybkość i precyzja pracy – czyni Twojego hakowca niedościgłym dla konkurentów.

1. Dane techniczne urządzenia hakowego MULTILIFT XR 18 S 61

MULTILIFT XR 18 S 61 Dane techniczne urządzenia	
Udźwig	**18.000 kg**
Długość kontenera min./max.	od **4.900 mm** / do **7.100 mm**
Wysokość zamontowania **h**	**250 mm**
Wysokość haka (wg DIN) **H**	**1.570 mm** (zgodnie z normą DIN)
Całkowita długość urządzenia **G**	**6.080 mm**
Zakres pola pracy w funkcji wywrotu	**49º**
Ciśnienie robocze w układzie hydraulicznym	**30 MPa**
Masa urządzenia zamontowanego wraz ze zbiornikiem oleju i olejem	**2.550 kg**

Ruch poziomy ramienia **HM**	**1450mm**
Środek ciężkości **B**	**3150mm**
Długość ramy pośredniej **SL**	**6583mm**

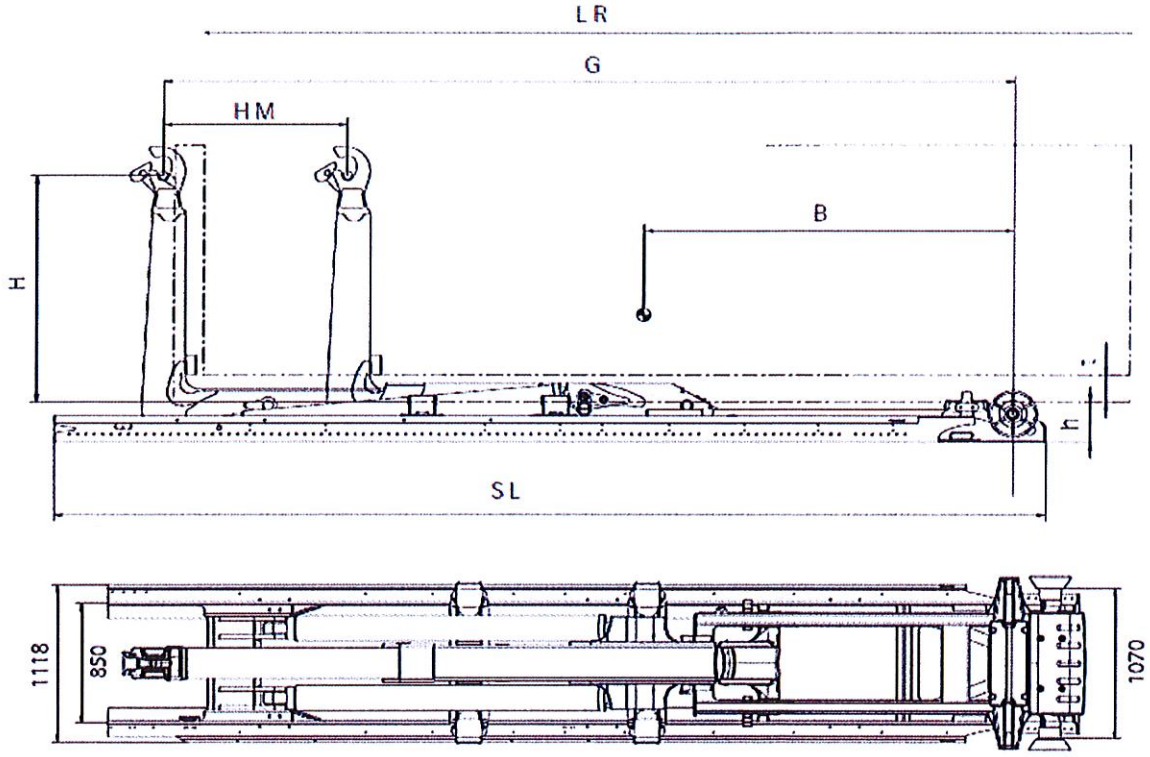

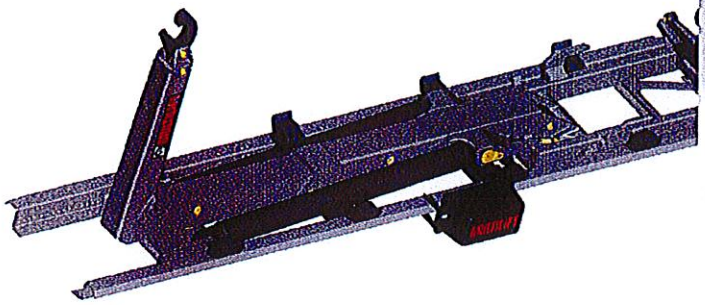

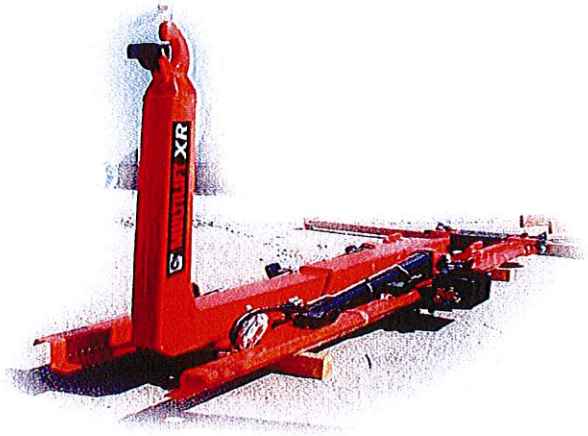

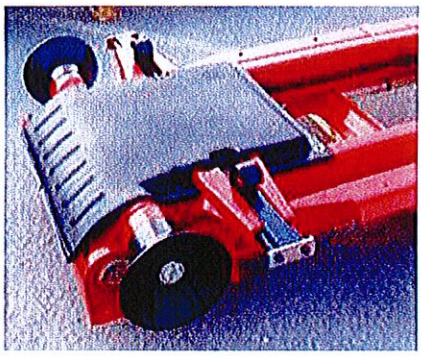

2. Kompletacja urządzenia hakowego MULTILIFT XR 18 S 61:

- Nowoczesna modułowa konstrukcja ramy nośnej i urządzenia z użyciem najwyższej jakości stali
- Ramię przesuwne z hakiem wymiennym oraz grawitacyjną blokadą zaczepu ucha kontenera
- Dwa siłowniki hydrauliczne ramy pośredniej urządzenia hakowego
- Siłownik hydrauliczny przesuwu ramienia hakowego
- Hydrauliczny zawór główny z elektronicznym układem sterowania urządzeniem - PLC
- Kompletna instalacja hydrauliczna
- Hydrauliczna wewnętrzna/odśrodkowa blokada kontenera z elektrycznym czujnikiem położenia
- Elektroniczne sterowanie wielofunkcyjnym panelem sterowania z kabiny z możliwością pracy z zewnątrz – sterownik wyposażony w kabel elektryczny umożliwiający pracę urządzeniem na zewnątrz pojazdu (opcja)
- Najnowszej generacji panel sterowniczy ze świetlną informacją zabezpieczenia blokad i położenia ramy hakowca do pozycji transportowej wyposażony w wyświetlacz diagnostyczny

- Układ czujników elektronicznych z podświetleniem diodowym uniemożliwiających wykonanie nieprawidłowego ruchu urządzenia hakowego
- Automatyczna funkcja blokowania kontenera w funkcji wywrotu
- Automatyczna funkcja tzw. miękkiego osiadania eliminująca uderzenie kontenera o ramę w końcowej fazie ruchu osiadania
- Dodatkowe punkty podparcia kontenera w pozycji spoczynku
- Dodatkowy wyłącznik STOP do montażu zewnętrznego
- Dodatkowy wyłącznik STOP do montażu wewnętrznego
- Dodatkowy zawór hydrauliczny do obsługi żurawia
- Elektroniczny moduł sterowania pracą hakowca **PLC – System Kontroli Pracy**
- Kolor urządzenia hakowego czarny
- Alarm informujący o niezapiętej blokadzie hydraulicznej kontenera
- Pompa hydrauliczna Sunfab
- System automatycznego smarowania dla żurawia i urządzenia hakowego
- Tylna rolka podporowa
- Blokada tylnego zawieszenia

3. Warunki gwarancji i serwisu

Firma Cargotec Poland Sp. z o.o. udziela 36 miesięcy gwarancji na żuraw i urządzenie hakowe.

4. Serwis

Posiadamy przeszkolony i uprawniony przez Urząd Dozoru Technicznego serwis, zarówno stacjonarny jak i mobilny, zapewniający pełną obsługę gwarancyjną i pogwarancyjną.

Punkty serwisowe na terenie naszego kraju:

- HIAB – Jawczyce k/Warszawy, serwis fabryczny, stacjonarny i mobilny
- HIAB – Wrocław, serwis fabryczny, mobilny
- HIAB – Poznań, serwis fabryczny, mobilny
- HIAB– Gdynia, serwis fabryczny, stacjonarny i mobilny
- HIAB dealer – PREFA ŻURAW, ul. Słoneczny Sad 17, 72-002 Dołuje k/Szczecina
- HIAB dealer – HYDROG, ul. Elewatorska 29, 15-620 Białystok
- HIAB dealer AUTOKRAN, Nowe Sady 23, 94-102 Łódź
- HIAB dealer RAF-TRUCKS, Krakuszowice 120, 32-420 Gdów
- HIAB dealer KOB-CRANE, ul. Napoleona 2, 05-230 Kobyłka k/Warszawy

ZAŁĄCZNIK NR 1

POL OSTEG ®

Opis techniczny kontenera

1.Wymiary wewnętrzne: długość 6500 mm, szerokość - maksymalnie 2300 mm, wysokość 1450 mm., szerokość zewnętrzna - maksymalnie 2550 mm przy otwartych drzwiach w czasie jazdy.
2.Dopuszczalna masa całkowita 15.000 kg (15 t.)
3.Odbiór hakowy 1570 mm.
4.Hak główny pręt ϕ 50 mm S355J2G3.
5.Podłoga zginana po promieniu,
6.Grubość podłogi 3 mm.
7.Grubość ścian 3 mm.
8.Otwierane na boki podwójne drzwi, z uszczelką na całym obwodzie.
9.Dwie rolki zewnętrzne.
10.Haczyki do plandek na obwodzie pojemnika.
11.Stopnie na ścianie czołowej z obu stron.
12.Spoiny ciągłe ramy nośnej.
13.Kompletna plandeka z listwą aluminiową , podporami, pałąkami z 3 pasami, z klamrami napinającym i rolowana ze ściany przedniej.
14.Gruntowany i lakierowany kolor RAL 5002 (niebieski).
15.Wieniec z rury ϕ 90 x 7 mm.
16.Rama nośna, dwuteownik 180 mm.
17.Dwie rolki zewnętrzne.
18.Wykonany zgodnie z normą DIN 30722.
19.Załączona deklaracja zgodności z normami , karta gwarancyjna i instrukcja obsługi.
20. Kontener fabrycznie nowy.

Gwarancja: 36 miesięcy

Pol-Osteg Sp. z o.o.
ul. Filtrowa 25
85-467 Bydgoszcz
Tel. +48 52 347 77 11
Fax +48 52 372 41 75

e-mail:pol-osteg@pol-osteg.pl
REGON: 002524581
EU VAT: PL 5540230798
Sąd Rejonowy XVII Wydział Gospodarczy KRS 0000115604
Bank Spółdzielczy 23 8142 0007 0044 6358 2000 0001

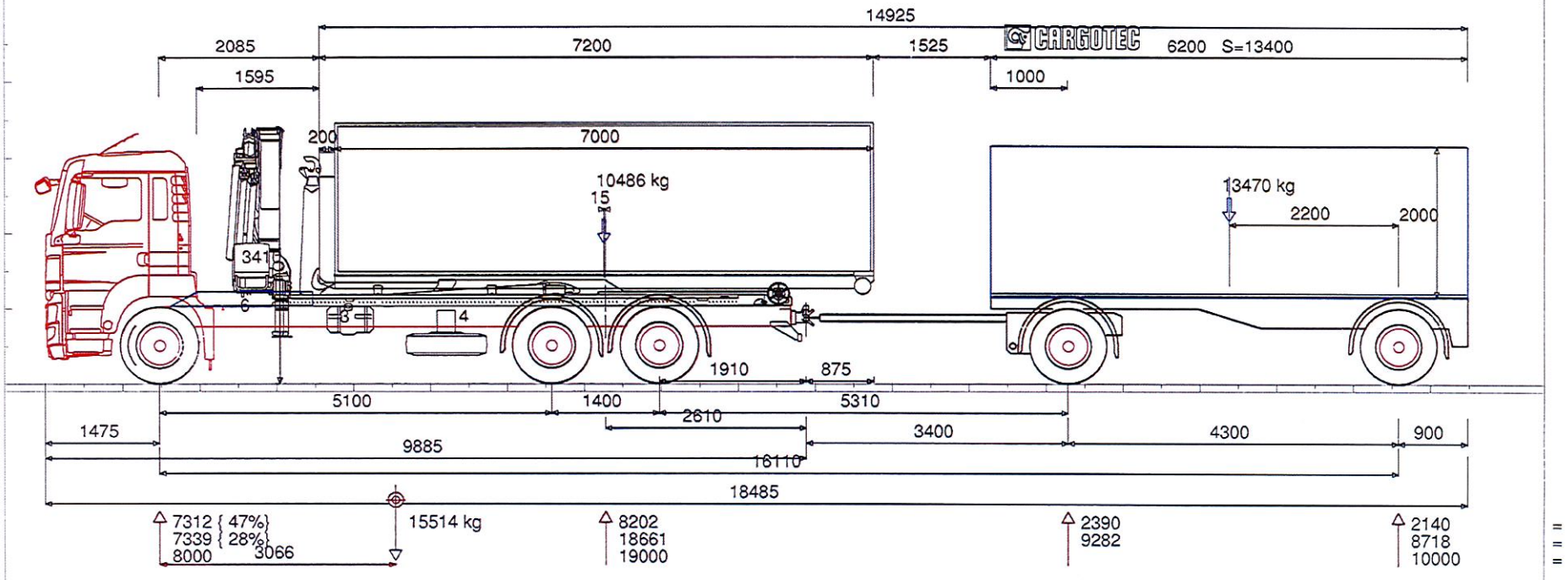

MAN TGS 26.360 6x4 BB L26SSE13 EURO 6 PPP/M 5100+1400

MAN Truck & Bus Polska Sp. z o.o.
Rajashree Naidoo
Członek Zarządu

Promien zewnetrzny R= 12500 R min = 6367
Przeswit pomiedzy nadwoziami = 1525 Odleglosc pomiedzy krawedziami zabudów na zakrecie = 233 OK
Szerokosc samochodu ciezarowego= 2550 : Szerokosc przyczepy= 2550

MAN Truck & Bus Polska Sp. z o.o.
Kamil Gromek
PROKURENT

MAN Truck & Bus Polska Sp. z o.o.
Al. Katowicka 9, Wolica, 05-830 Nadarzyn
Tel. (+48 22) 738 69 90, Fax (+48 22) 738 69 21
NIP 534-21-69-325 REGON 017366749

Cargotec Poland Sp. z o.o. ul. Poznanska 94, Jawczyce 05-850 Ozarow Mazowiecki

G.K. 2015-05-11 4:44 : C:\TrailerW\Data\2013\2015\Man TGL 26.360 BB 5100 + Multilift Xr18S61 + Hiab 144 D-3 Pro, Wodociagi zachodniopomorskie + przyczepa (II) Calculation Modified Date: 2015-05-14-08 Trailer W 3.26

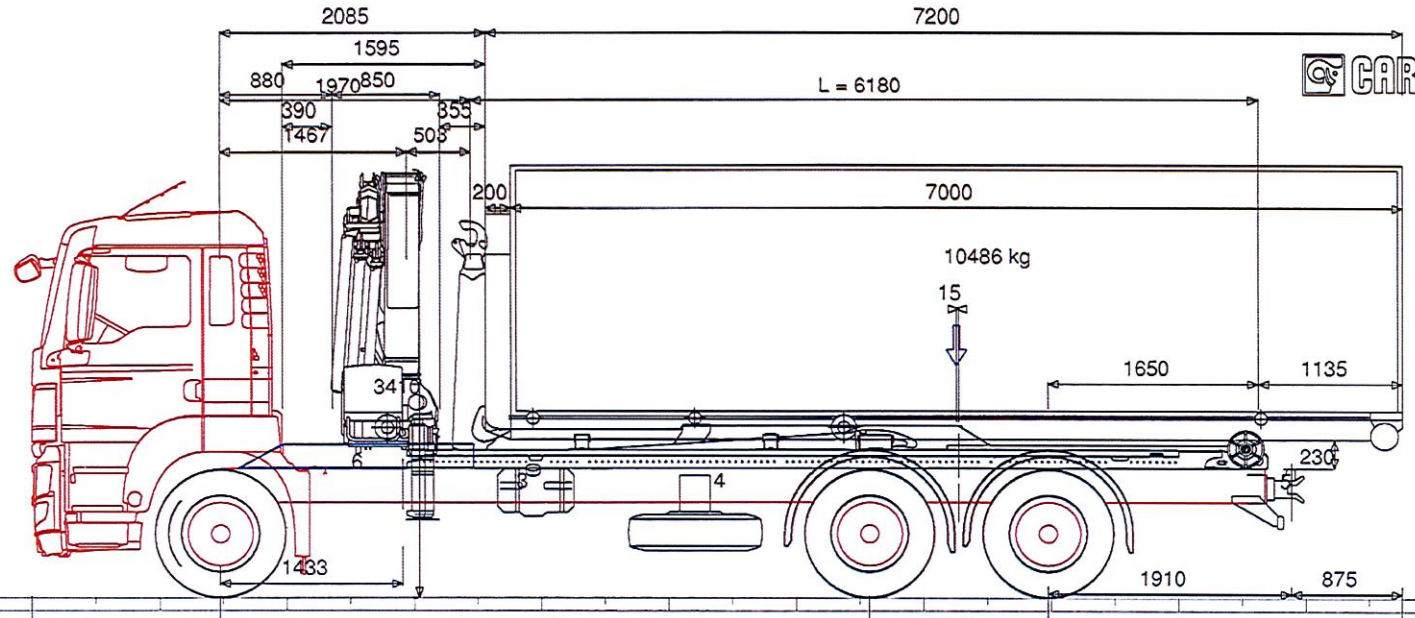

Niezaladowany	7312 { 47%}	15514 kg	8202	= 15514 kg
Zaladowany	7339 { 28%}		18661 (9331+9331)	= 26000 kg
Max	8000		19000 (9500+9500)	= 26000 kg

3066

Techn. 5800

Lifting body situation

2476 kg Os przednia

3485 =60%

23524 kg Os tylna

MAN TGS 26.360 6x4 BB L26SSE13 EURO 6 PPP/M 5100+1400

MULTILIFT XR18S 6100

TANK 120DM3
TYRE Man_Tyre 2

MAN Truck & Bus Polska Sp. z o.o.
Rajashree Naidoo
Członek Zarządu

MAN Truck & Bus Polska Sp. z o.o.
Kamil Gromek
PROKURENT

MAN Truck & Bus Polska Sp. z o.o.
Al. Katowicka 9, Wolica, 05-880 Nadarzyn
Tel. (+48 22) 738 69 90, Fax (+48 22) 738 69 21
NIP 521-21-69-225 REGON 017366742

Cargotec Poland Sp. z o.o. ul. Poznanska 94, Jawczyce 05-850 Ozarow Mazowiecki

G.K. 2015-05-11 4:33 : C:\TrailerW\Data\2013\2015\Man TGL 26.360 BB 5100 + Multilift Xr18S61 + Hiab 144 D-3 Pro, Wodociagi zachodniopomorskie + przyczepa Calculation ModifiedDate 2015-05-11 TrailerWin 2015

Załącznik nr 2

OPIS PRZEDMIOTU ZAMÓWIENIA

1. Minimalne warunki leasingu:
a)rodzaj leasingu – operacyjny,
b)leasing w walucie: złoty polski (PLN),
c)rodzaj rat leasingowych – 36 równych rat miesięcznych,
d)opłata wstępna – 0%,
e)ilość rat – 36.
f)pełne ubezpieczenie komunikacyjne w zakresie (AC, OC, Assiestance w ruchu krajowym pojazdów, NWW) przez cały okres objęty umową.

g)czas trwania umowy leasingu: 36 miesięcy od dnia protokólarnego przekazania przedmiotu leasingu. Zamawiający dopuszcza wariant kalkulacyjny oferty, w którym będzie 35 rat leasingowych przy 36 miesiącach trwania umowy.

2. Zamawiający będzie pokrywał koszty opłat wynikających z przepisów prawa.

3. Zamawiający udostępni wszystkie niezbędne dokumenty wybranemu Wykonawcy, w tym:

a) kopie dowodów osobistych osób reprezentujących spółkę,
b) zaświadczenie z Urzędu Skarbowego oraz zaświadczenie z Zakładu Ubezpieczeń Społecznych (nie starsze niż 3 miesiące)

4. Zamawiający przyjmie umowę leasingu, która będzie oparta na zmiennej stopie procentowej.

5. Propozycja warunków leasingu oparta na stopie procentowej WIBOR 1M. Zamawiający nie narzuca dnia, na który ma zostać przyjęta stawka WIBOR 1M.

6. Zamawiający zawrze umowę leasingu zawierającą wszystkie wymagania określone w zapytaniu ofertowym.

7. Zamawiający udostępni dokumenty w wersji elektronicznej.

•Bilans z rachunkiem zysków i strat za rok 2013, sprawozdanie CIT (2013),
•Bilans z rachunkiem zysków i strat za rok 2014
•Oświadczenie finansowe z wypełnioną informacja o wysokości miesięcznych zobowiązań kredytowych i leasingowych.
•Umowa spółki

8. Zamawiający wymaga aby przeniesienie własności przedmiotu leasingu na korzystającego zostało dokonane w następujący sposób :
•zapłata ostatniej wymagalnej raty w terminie określonym w harmonogramie (wygaśnięcie umowy leasingu do końca m-ca w, w którym została zapłacona ostatnia rata),
•zapłata kwoty wykupu w ciągu 3 dni od daty wygaśnięcia umowy leasingu,
•wystawienie faktury przez Wykonawcę potwierdzającej przeniesienie własności na zamawiającego.

9. Zamawiający akceptuje standardowo stosowane w leasingu zabezpieczenie umowy w postaci weksla in blanco wraz z deklaracją wekslową

10. Zamawiający nie wyraża zgody na zastosowanie e-faktur bądź polecenia zapłaty. Wymagana jest faktura w formie papierowej.

11. Wykonawca ma przedstawić ofertę podając cenę brutto za wykonanie całego zamówienia, jako sumę wartości 36 rat leasingowych. Cena ta ma również zawierać koszty ubezpieczenia

12. Zamawiający zobowiązuje się do pokrywania kosztów:

•dodatkowych badań technicznych, o których mowa w ustawie z dnia 20 czerwca 1997 roku – Prawo o ruchu drogowym, niezbędnych do wykonania w związku z kolizją, wypadkiem, włamaniem, usiłowaniem włamania oraz innych uszkodzeń, jeśli nie zostały pokryte przez ubezpieczyciela lub sprawcę szkody.

•opłat za korzystanie z autostrad i parkingów

•koszty związane z udzielaniem odpowiedzi przez Wykonawcę na zapytania Policji, Straży Miejskiej, Inspekcji Transportu Samochodowego będą pokrywane przez Zamawiającego na podstawie wystawionej faktur

Załącznik nr 3

.....
(miejsce i data sporządzenia)

.....
(pieczęć adresowa wykonawcy)

NAZWA WYKONAWCY .....

REGON: ..... **Adres e-mail:** .....

NIP: ..... **Strona www:** .....

WODOCIĄGI ZACHODNIOPOMORSKIE SP. Z O. O.
W GOLENIOWIE
UL. I BRYGADY LEGIONÓW 8-10
72-100 GOLENIÓW

FORMULARZ OFERTOWY

1.Odpowiadając na ogłoszenie o wszczęciu postępowania o udzielenie zamówienia publicznego prowadzonego w trybie zapytania ofertowego na:

„Dostawa leasingu nowego samochodu ciężarowego typu „hakowiec" z żurawiem przenośnym (przeładunkowym) i kontenerem, w ilości 1 sztuki, uwzględniająca przeniesienie, bez dodatkowego świadczenia, jego własności po upływie oznaczonego czasu trwania leasingu"

oferujemy wykonanie zamówienia, zgodnie z wymogami Warunków Zamówienia, za cenę:

brutto: ..... zł

słownie: ....

.... złotych,

w tym należny podatek VAT .....%,

2.Zobowiązujemy się do wykonania zamówienia w terminie: **.....** tygodni od zaoferowania przez Dostawcę przedmiotu leasing do nabycia Wykonawcy.

3.Oświadczamy, że zapoznaliśmy się z treścią Zapytania Ofertowego i nie wnosimy do niego żadnych zastrzeżeń.

4.Oświadczamy, że uważamy się za związanych niniejszą ofertą na czas wskazany w zapytaniu ofertowym.

5.Zobowiązujemy się do wykonania zamówienia w sposób zgodny z warunkami określonymi w zapytaniu ofertowym

6.Osobą / osobami*) do kontaktów z Zamawiającym odpowiedzialną / odpowiedzialnymi*) za wykonanie zobowiązań umowy jest / są*):

a) Imię i nazwisko: .....,

nr tel.: ....., nr faksu: ……, e-mail: ……,

stanowisko służbowe: .....,

zakres odpowiedzialności: ……;

b) Imię i nazwisko: .....,

nr tel.: ....., nr faksu: ……, e-mail: ……,

stanowisko służbowe: .....,

zakres odpowiedzialności: ……

7.Ofertę składamy na ..... kolejno ponumerowanych i parafowanych stronach.

Świadom odpowiedzialności karnej z art. 297 k.k oświadczam, że oferta oraz załączone do niej dokumenty opisują stan prawny i faktyczny aktualny na dzień złożenia oferty.

.....

(podpis osób wskazanych w dokumencie uprawniającym do występowania w obrocie prawnym lub posiadających pełnomocnictwo)

Załącznik Nr 4

.....
(pieczęć Wykonawcy)

OŚWIADCZENIE WYKONAWCY
o spełnieniu warunków udziału w postępowaniu

Składając ofertę w trybie **zapytania ofertowego** na:

„Dostawa leasingu nowego samochodu ciężarowego typu „hakowiec" z żurawiem przenośnym (przeładunkowym) i kontenerem, w ilości 1 sztuki, uwzględniająca przeniesienie, bez dodatkowego świadczenia, jego własności po upływie oznaczonego czasu trwania leasingu"

oświadczam/y, że

-posiadam/y uprawnienia do wykonywania zamówienia,

-posiadam/y niezbędną wiedzę i doświadczenie oraz dysponuję/emy potencjałem technicznym i osobami zdolnymi do wykonania przedmiotu zamówienia,

-znajduję/emy się w sytuacji ekonomicznej i finansowej zapewniającej wykonanie zamówienia.

..... dn. .....

.....
podpisy osoby/osób upoważnionej/ych
do reprezentowania Wykonawcy

Załącznik Nr 5

.....
(pieczęć Wykonawcy)

OŚWIADCZENIE WYKONAWCY
o braku powiązań kapitałowych lub osobowych

Składając ofertę w trybie **zapytania ofertowego** na:

„Dostawa leasingu nowego samochodu ciężarowego typu „hakowiec" z żurawiem przenośnym (przeładunkowym) i kontenerem, w ilości 1 sztuki, uwzględniająca przeniesienie, bez dodatkowego świadczenia, jego własności po upływie oznaczonego czasu trwania leasingu"

Oświadczam, że nie jestem powiązany/a osobowo lub kapitałowo z Zamawiającym tj. **Wodociągi Zachodniopomorskie Sp. z o. o. w Goleniowie,** ul. I Brygady Legionów 8-10, 72-100 Goleniów, przy czym przez powiązanie kapitałowe lub osobowe rozumie się:

a)uczestniczenie w spółce jako wspólnik spółki cywilnej lub spółki osobowej,

b)pełnienie funkcji członka organu nadzorczego lub zarządzającego, prokurenta, pełnomocnika,

c)pozostawanie w takim stosunku prawnym lub faktycznym, który może budzić uzasadnione wątpliwości, co do bezstronności w wyborze Wykonawcy, w szczególności pozostawanie w związku małżeńskim, w stosunku pokrewieństwa lub powinowactwa w linii prostej, pokrewieństwa lub powinowactwa w linii bocznej do drugiego stopnia lub w stosunku przysposobienia, opieki lub kurateli.

..... dn. .....

.....
podpisy osoby/osób upoważnionej/ych
do reprezentowania Wykonawcy

ZAŁĄCZNIK NR 6

UMOWA

zawarta w dniu ..... 2015r. r. w Goleniowie pomiędzy:

Wodociągi Zachodniopomorskie Sp. z o.o., z siedzibą w Goleniowie, adres ul. I Brygady Legionów 8-10, 72-100 Goleniów, NIP 856-000-07-03, wpisaną do rejestru przedsiębiorców Krajowego Rejestru Sądowego pod nr 118513, reprezentowaną przez: **Prezesa Zarządu Artura Krasińskiego** zwaną dalej w treści Umowy **„Zamawiający"**

a

.....

zwany dalej w treści Umowy **„Dostawca"**

§1

1. Niniejsza umowa zawierana jest w wyniku przeprowadzonego przez Zamawiającego postępowania w trybie zapytania ofertowego (Zapytanie ofertowe dla dostaw sektorowych z dnia 30 kwietnia 2015r., znak sprawy: WOZ/ZP/2/D/2015).
2. Integralną część niniejszej umowy stanowią następujące dokumenty:
   a) Zapytanie ofertowe dla dostaw sektorowych z dnia 20 kwietnia 2015r., nr WOZ/ZP/2/D/2015 wraz ze Specyfikacją Techniczną Przedmiotu Zamówienia
   b) Pytania Wykonawców i odpowiedzi Zamawiającego
   c) Oferta Sprzedającego

   Strony zgodnie przyjmują, że w przypadku sprzeczności w treści w/w dokumentów pierwszeństwo ma treść niniejszej umowy, w dalszej kolejności stosujemy Pytania Wykonawców i odpowiedzi Zamawiającego, później Zapytanie ofertowe a na końcu treść oferty Sprzedającego.

3. Zamawiający na mocy niniejszej umowy zobowiązany jest wykonać obowiązki wynikające z niniejszej umowy oraz obowiązki wynikające z dokumentów wymienionych w ust. 2, **z uwzględnieniem jednak zmiany o której mowa w §2 niniejszej umowy, tj. z uwzględnieniem faktu, że nabywcą pojazdu będzie leasingodawca.** Przedmiotem zobowiązania Dostawcy są nie tylko obowiązku wprost wskazane w niniejszej umowie oraz dokumentach wskazanych w ust. 2 ale również wszelkie inne związane z zamówieniem czynności niezbędne do osiągnięcia celu niniejszej umowy.

§2

1. Na mocy niniejszej umowy Dostawca zobowiązuje się dostarczyć i zaoferować do sprzedaży wskazanemu przez Zamawiającego leasingodawcy niżej wskazany fabrycznie nowy samochód ciężarowy typu „hakowiec" z żurawiem przenośnym (przeładunkowym) i kontenerem, o danych technicznych zgodnych z ofertą z dnia 15.05.2015 r., stanowiącą załącznik do umowy, za cenę **667 110,00 złotych netto** plus podatek VAT
2. Dostawca oświadcza i gwarantuje, że przedmiot niniejszej umowy będzie zgodny z wymaganiami Zamawiającego określonymi w dokumentach o których mowa w §1 ust. 2 niniejszej umowy.
3. Zamawiający wskaże Dostawcy leasingodawcę w terminie do dnia 22.06.2015 r.
4. Zamawiającemu przysługuje prawo odstąpienia od niniejszej umowy bez żadnych negatywnych konsekwencji finansowych. Oświadczenie w tym zakresie może być złożone w terminie do dnia wskazanego w ust. 3. Oświadczenie takie nie może być złożone jeżeli Zamawiający wskazał Dostawcy leasingodawcę.

5. Dostawca zobowiązany będzie dostarczyć leasingodawcy pojazd o którym mowa w ust. 1 oraz wykonać inne obowiązki objęte niniejszą umową w terminie **18 tygodni** od wskazania przez Zamawiającego leasingodawcy.
6. W przypadku przekroczenia terminu o którym mowa w ust. 5 o więcej niż 1 tydzień Zamawiający ma prawo odstąpić od niniejszej umowy bez potrzeby wyznaczania Dostawcy dodatkowego terminy.

§3

Na mocy niniejszej umowy Zamawiający zobowiązuje się zawrzeć ze wskazanym przez siebie leasingodawcą umowę leasingu, na podstawie której weźmie w leasing przedmiot niniejszej umowy po przeniesieniu jego własności przez Dostawcę na rzecz firmy leasingowej.

§4

1. Za każdy dzień przekroczenia terminu o którym mowa w §2 ust. 5 Zamawiającemu będzie należna kara umowna w wysokości 0,5% ceny netto o której mowa w §2 ust. 1 niniejszej umowy za każdy dzień opóźnienia.
2. Za odstąpienie od niniejszej umowy przez Zamawiającego z przyczyn leżących po stronie Dostawcy, Zamawiającemu przysługiwać będzie kara umowna w wysokości 10% ceny netto o której mowa w §2 ust. 1 niniejszej umowy.
3. Dostawca nie ponosi odpowiedzialności za opóźnienia będące wynikiem zaniechania Zamawiającego lub leasingodawcy.

§5

Poza obowiązek dostarczenia pojazdu oraz zaoferowania go do sprzedaży leasingodawcy, Dostawca zobowiązany jest:

a) dostarczyć wraz z przedmiotem zamówienia komplet dokumentów i potwierdzenie dokonania opłat, które pozwolą na rejestrację pojazdu w kraju, zgodnie z ustawą Prawo o ruchu drogowym
b) dostarczyć wraz z przedmiotem zamówienia deklarację zgodności do wymogów CE dla maszyn i urządzeń (urządzenie hakowe i żuraw)
c) dokonać rejestracji urządzeń objętych przedmiotem zamówienia (urządzenie hakowe i żuraw), w Urzędzie Dozoru, po otrzymaniu pełnomocnictwa od leasingodawcy,
d) dostarczyć homologację na kompletny przedmiot zamówienia, wystawioną przez uprawnioną instytucję, bądź badania jednostkowe
e) przeprowadzić szkolenia wyznaczonych przez Zamawiającego pracowników, w zakresie prawidłowej i bezpiecznej eksploatacji przedmiotu zamówienia,

§6

Poza odpowiedzialnością z tytułu rękojmi i gwarancji Dostawca ponosi wobec Zamawiającego pełną odpowiedzialności z tytułu nienależytego wykonania niniejszej umowy, w szczególności z tytułu dostarczenia pojazdu niezgodnego z warunkami niniejszej umowy lub nienależytego wykonania obowiązków o których mowa w §4.

§7

1. Niniejszą umowę sporządzono w 2 egzemplarzach po jednym dla każdej ze stron.
2. Wszelkie spory wynikające z niniejszej umowy rozpatrywać będzie Sąd właściwy ze względu na siedzibę Zamawiającego.